MCC-9

Токов кръг No	Номинална мощност kW	Фактор на мощността	Реактивна мощност kVAr	Пълна мощност kVA	Номинален ток A	Предпазител A	Моторна защита A/A	Контактор A	Наименование
1	11.00	0.80	8.25	13.75	20.8		17–23A	3x25A	APL-101 – Пластинчат подаващ транспортьор
2	11.00	0.80	8.25	13.75	20.8		17–23A	3x25A	APL-102 – Пластинчат подаващ транспортьор
3	3.00	0.80	2.25	3.75	5.7		4–6.3A	3x10A	BC-101 – Конвейерна лента
4	8.00	0.80	6.00	10.00	15.2		13–18A	3x25A	BC-102 – Конвейерна лента
5	4.00	0.80	3.00	5.00	7.6		6–10A	3x25A	BC-103 – Конвейерна лента
6	4.00	0.80	3.00	5.00	7.6		6–10A	3x25A	BC-104 – Конвейерна лента
7	4.00	0.80	3.00	5.00	7.6		6–10A	3x25A	BC-105 – Конвейерна лента
8	3.00	0.80	2.25	3.75	5.7		4–6.3A	3x10A	BC-106 – Конвейерна лента
9	5.50	0.80	4.13	6.88	10.4		9–14A	3x25A	BC-107 – Конвейерна лента
10	3.00	0.80	2.25	3.75	5.7		4–6.3A	3x10A	BC-108 – Конвейерна лента
11	3.00	0.80	2.25	3.75	5.7		4–6.3A	3x10A	BC-109 – Конвейерна лента
12	3.00	0.80	2.25	3.75	5.7		4–6.3A	3x10A	BC-110 – Конвейерна лента
13	5.50	0.80	4.13	6.88	10.4		9–14A	3x25A	BC-111 – Конвейерна лента
14	5.50	0.80	4.13	6.88	10.4		9–14A	3x25A	BC-113 – Конвейерна лента
15	3.00	0.80	2.25	3.75	5.7		4–6.3A	3x10A	BC-114 – Конвейерна лента
16	3.00	0.80	2.25	3.75	5.7		4–6.3A	3x10A	BC-115 – Конвейерна лента
17	3.00	0.80	2.25	3.75	5.7		4–6.3A	3x10A	BC-116 – Конвейерна лента
18	3.00	0.80	2.25	3.75	5.7		4–6.3A	3x10A	BC-117 – Конвейерна лента
19	3.00	0.80	2.25	3.75	5.7		4–6.3A	3x10A	BC-118 – Конвейерна лента
20	8.00	0.80	6.00	10.00	15.2		13–18A	3x25A	BC-119 – Конвейерна лента
21	3.00	0.80	2.25	3.75	5.7		4–6.3A	3x10A	BC-120 – Конвейерна лента
22	3.00	0.80	2.25	3.75	5.7		4–6.3A	3x10A	BC-121 – Конвейерна лента
23	3.00	0.80	2.25	3.75	5.7		4–6.3A	3x10A	BC-122 – Конвейерна лента
24	4.00	0.80	3.00	5.00	7.6		6–10A	3x25A	BC-124 – Конвейерна лента
25	3.00	0.80	2.25	3.75	5.7		4–6.3A	3x10A	BC-125 – Конвейерна лента
26	3.00	0.80	2.25	3.75	5.7		4–6.3A	3x10A	BC-129 – Конвейерна лента
27	3.00	0.80	2.25	3.75	5.7		4–6.3A	3x10A	BC-130 – Конвейерна лента
28	3.00	0.80	2.25	3.75	5.7		4–6.3A	3x10A	BC-131 – Конвейерна лента
29	3.00	0.80	2.25	3.75	5.7		4–6.3A	3x10A	BC-132 – Конвейерна лента
30	3.00	0.80	2.25	3.75	5.7		4–6.3A	3x10A	BC-133 – Конвейерна лента
31	3.00	0.80	2.25	3.75	5.7		4–6.3A	3x10A	BC-134 – Конвейерна лента
32	3.00	0.80	2.25	3.75	5.7		4–6.3A	3x10A	BC-135 – Конвейерна лента
33	4.00	0.80	3.00	5.00	7.6		6–10A	3x25A	BC-136 – Конвейерна лента
34	3.00	0.80	2.25	3.75	5.7		4–6.3A	3x10A	BC-137 – Конвейерна лента
35	4.00	0.80	3.00	5.00	7.6		6–10A	3x25A	BC-138 – Конвейерна лента
36	4.00	0.80	3.00	5.00	7.6		6–10A	3x25A	BC-139 – Конвейерна лента
37	3.00	0.80	2.25	3.75	5.7		4–6.3A	3x10A	BC-140 – Конвейерна лента
38	3.00	0.80	2.25	3.75	5.7		4–6.3A	3x10A	BC-141 – Конвейерна лента
39	8.00	0.80	6.00	10.00	15.2		13–18A	3x25A	BC-142-A – Сило конвейерна лента
40	8.00	0.80	6.00	10.00	15.2		13–18A	3x25A	BC-142-B – Сило конвейерна лента
41	8.00	0.80	6.00	10.00	15.2		13–18A	3x25A	BC-142-C – Сило конвейерна лента
42	8.00	0.80	6.00	10.00	15.2		13–18A	3x25A	BC-142-D – Сило конвейерна лента
43	3.00	0.80	2.25	3.75	5.7		4–6.3A	3x10A	BC-144 – Конвейерна лента
44	5.50	0.80	4.13	6.88	10.4		9–14A	3x25A	BC-145 – Конвейерна лента
45	4.00	0.80	3.00	5.00	7.6		6–10A	3x25A	BC-146 – Конвейерна лента
46	5.50	0.80	4.13	6.88	10.4		9–14A	3x25A	BC-147 – Конвейерна лента
47	4.00	0.80	3.00	5.00	7.6		6–10A	3x25A	BC-148 – Конвейерна лента
48	3.00	0.80	2.25	3.75	5.7		4–6.3A	3x10A	BC-149 – Конвейерна лента
49	4.00	0.80	3.00	5.00	7.6		6–10A	3x25A	BC-151 – Конвейерна лента
50	22.00	0.80	16.50	27.50	41.7	C/3x63A			TR-101 – Барабанно сито за [illegible]
51	12.30	0.80	9.22	15.38	23.3	C/3x40A			BS-101 – Балистичен сепаратор
52	45.92	0.80	34.44	57.40	87.0	R3x100A			BO-101 – Машина за отваряне на чували
53	4.40	0.80	3.30	5.50	8.3	C/3x25A			VF-101 – Вибриращ подавач
54	3.00	0.80	2.25	3.75	5.7	C/3x10A			VF-102 – Вибриращ подавач
55	2.20	0.80	1.65	2.75	4.2	C/3x10A			VF-103 – Вибриращ подавач
56	20.15	0.80	15.11	25.19	38.2	C/3x63A			OS-01 – Двоичен оптичен сепаратор NIR 2800
57	16.15	0.80	12.11	20.19	30.6	C/3x63A			OS-02 – Двоичен оптичен сортировач NIR 2000
58	9.10	0.80	6.82	11.37	17.2	C/3x25A			OS-03 – Двоичен оптичен сепаратор NIR 1600
59	13.15	0.80	9.86	16.44	24.9	C/3x40A			OS-04 – Двоичен оптичен сепаратор NIR 2000
60	7.10	0.80	5.32	8.87	13.4	C/3x25A			OS-05 – Двоичен оптичен сепаратор NIR 800
61	158.00	0.80	118.50	197.50	299.2	R3x400A			ACS-101 – Система със сгъстен въздух
62	4.20	0.80	3.15	5.25	8.0	C/3x25A			SC-101 – Сортировъчна кабина
63	6.91	0.80	5.18	8.64	13.1	C/3x25A			SC-102 – Сортировъчна кабина
64	1.65	0.80	1.24	2.06	3.1	C/3x10A			SC-103 – Сортировъчна кабина
65	50.20	0.80	37.65	62.75	95.1	R3x125A			PR-101 – Многопродуктова преса
66	18.50	0.80	13.88	23.13	35.0	C/3x63A			PR-102 – Преса за консервени кутии и метали
67	20.60	0.80	15.45	25.75	39.0	C/3x63A			COM-101 – Компактор за RDF
68	4.75	0.80	3.56	5.94	9.0	C/3x25A			ECS-101 – Вихротоков сепаратор
69	8.45	0.80	6.34	10.56	16.0	C/3x25A			MS-101 – Електромагнитен сепаратор
70	12.50	0.80	9.38	15.63	23.7	C/3x32A			MS-102 – Електромагнитен сепаратор
71	8.45	0.80	6.34	10.56	16.0	C/3x25A			MS-103 – Електромагнитен сепаратор
72	110.00	0.80	82.50	137.50	208.3	R3x250A			SHR-101 – Шредер за предварително шредиране
73	50.20	0.80	37.65	62.75	95.1	R3x125A			ASP-101 – Система за изсмукване на фолио
74	1.50	0.80	1.13	1.88	2.8	C/3x10A			BP-101 – Перфоратор на бутилки
75	1.50	0.80	1.13	1.88	2.8	C/3x10A			BP-102 – Перфоратор на бутилки
76	7.70	0.80	5.77	9.63	14.6		13–18A	3x25A	BC-143 – Автоматично разтоварваща конвейерна лента – MCC13.2
77	16.85	0.80	12.64	21.06	31.9		30–50A	3x80A	TBC-101 – Телескопична конвейерна лента – MCC13.3
78	250.00	0.80	187.50	312.50	473.5	R3x630A			DB-9
78									Компенсация
D1	50.00	0.80	37.50	62.50	94.7	R3x120A			DB-9
D2	132.00	0.80	99.00	165.00	250.0		softstart	3x400A	Вентилация хале
D3	75.00	0.80	56.25	93.75	142.0		softstart	3x200A	Вентилация приемно

Other table rows (blank): Номинална мощност резервна kW; Дефектнотокова защита A/mA; Фаза –; Линия –; Степен на защита: IP44; Видимо от посетители ☐; В отделно помещение ☐; На открито ☐; Стоящ монтаж ☐; Стенен монтаж ☐; За вграждане ☐; За директен монтаж ☐

ИНСТАЛАЦИЯ ЗА СЕПАРИРАНЕ (СГРАДА 9)

ЗОНА ЗА ФЕРМЕНТАЦИЯ (СГРАДА 13)

MCC-14

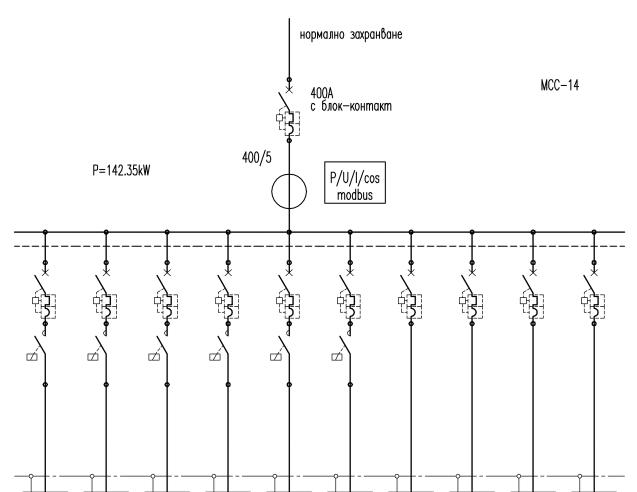

Токов кръг No	Номинална мощност kW	Фактор на мощността	Реактивна мощност kVAr	Пълна мощност kVA	Номинален ток A	Предпазител A	Моторна защита A/A	Контактор A	Наименование
1	5.50	0.80	4.13	6.88	10.4		9–14A	3x25A	CF-101 – Спираловиден подавач на компост
2	4.00	0.80	3.00	5.00	7.6		6–10A	3x25A	BC-201 – Конвейерна лента
3	3.00	0.80	2.25	3.75	5.7		4–6.3A	3x10A	BC-202 – Конвейерна лента
4	3.00	0.80	2.25	3.75	5.7		4–6.3A	3x10A	BC-203 – Конвейерна лента
5	3.00	0.80	2.25	3.75	5.7		4–6.3A	3x10A	BC-204 – Конвейерна лента
6	3.00	0.80	2.25	3.75	5.7		4–6.3A	3x10A	BC-205 – Конвейерна лента
7	15.00	0.80	11.25	18.75	28.4	C/3x63A			TR-201 – Барабанно сито за [illegible]
8	20.85	0.80	15.64	26.06	39.5	C/3x63A			DT-101 – Денсиметрична маса
9	25.00	0.80	18.75	31.25	47.3	3x63A			DB-14
10	60.00	0.80	45.00	75.00	113.6	3x160A			OBK

ЗОНА ЗА УЗРЯВАНЕ, РАФИНИРАНЕ И СКЛАДИРАНЕ НА КОМПОСТА (СГРАДА 14)

MDB

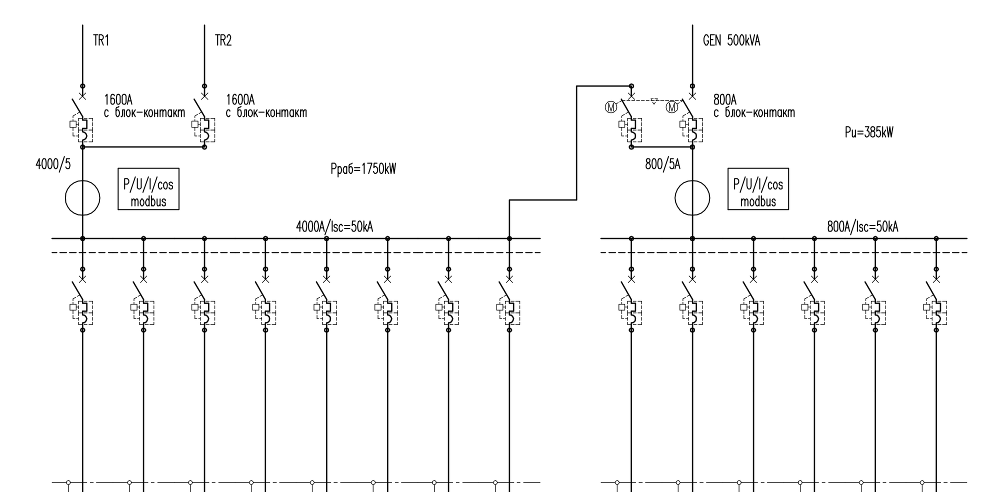

Токов кръг No	Номинална мощност kW	Фактор на мощността	Реактивна мощност kVAr	Пълна мощност kVA	Номинален ток A	Предпазител A	Наименование
1	852.93	0.85	528.60	1003.45	1520.4	R1600	MCC-9 НОРМАЛНО
2	57.35	0.85	35.54	67.47	102.2	R160	MCC-14 НОРМАЛНО
3	110.00	0.85	68.17	129.41	196.1	R200	MCC-13.1
4	75.00	0.80	56.25	93.75	142.0	R200	MCC-13
5	20.00	0.80	15.00	25.00	37.9	R200	DB-1
6	15.00	0.80	11.25	18.75	28.4	R200	DB-6
7	10.00	0.80	7.50	12.50	18.9	R200	DB-12
8	–	–	–	–	–		КОМПЕНСАЦИЯ
10	257.00	0.80	192.75	321.25	486.7	R630	MCC-9 ДИЗЕЛ
20	53.50	0.80	40.12	66.88	101.3	R125	MCC-7 ДИЗЕЛ
30	15.00	0.85	9.30	17.65	26.7	R40	УЛИЧНО ОСВЕТЛЕНИЕ
40	30.00	0.85	18.59	35.29	53.5	R63	DB-18
50	10.00	0.80	7.50	12.50	18.9	R63	MCC-11
60	20.00	0.85	12.39	23.53	35.7	R63	DB-1 (Административна сграда)

MCC-7

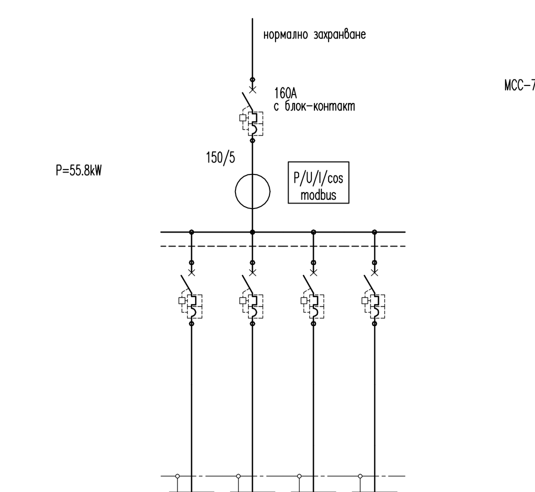

Токов кръг No	Номинална мощност kW	Фактор на мощността	Реактивна мощност kVAr	Пълна мощност kVA	Номинален ток A	Предпазител A	Наименование
1	2.00	0.80	1.50	2.50	3.8	3x16A	Контролно табло помпи битово
2	12.80	0.80	9.60	16.00	24.2	3x40A	Контролно табло помпи ръчно ПГ
3	38.00	0.80	28.50	47.50	72.0	3x100A	Контролно табло помпи автоматично ПГ
4	3.00	0.80	2.25	3.75	5.7	3x16A	Захранване сградни инсталации

ЗАБЕЛЕЖКИ:

СЪГЛАСУВАЛИ:	ПОДПИС:	СЪГЛАСУВАЛИ:	ПОДПИС:
АРХИТЕКТУРА: арх. Илина Найденова		ГЕОДЕЗИЯ: инж. Николай Найденов	
КОНСТРУКЦИИ: инж. Димитър Данаилов		ПАРКОУСТРОЙСТВО и БЛ: ланд. арх. Милен Сариев	
ЕЛЕКТРОИНСТАЛАЦИИ: инж. Мария Попова		ПЪТИЩА: инж. Асен Попадийски	
АВТОМАТИЗАЦИЯ: инж. Борислав Златков		ТЕХНОЛОГИЯ: инж. Венета Петрова	
Т ОВиК: инж. Нели Хубенова		ПБЗ: инж. Асен Попадийски	
ЕНЕРГИЙНА ЕФЕКТИВНОСТ: инж. Нели Хубенова		ЗЕМНА ОСНОВА: д-р инж. Андрей Тоцев	
ВиК: инж. Любка Босилкова		ЗЕМНА ОСНОВА: инж. Константин Георгиев	
ПБ: инж. Петър Игнатов		ПУСО: инж. Асен Попадийски	

ВЪЗЛОЖИТЕЛ: ОБЩИНА ВЕЛИКО ТЪРНОВО

ПРОЕКТАНТ: БЛУАРХ ООД

проектант: инж. МАРИЯ ПОПОВА

главен проектант: инж. НИКОЛАЙ НАЙДЕНОВ

„Регионална система за управление на отпадъците в регион Велико Търново"

МЕСТОПОЛОЖЕНИЕ: землището на с. Шереметя, общ. Велико Търново, м-ст "Остра могила" - имот №026001, м-ст "Стублица" - ПИ №000317 и 000318, и в м-ст "Припора" - ПИ № 014036, 014001, 014002, 014003, 014004, 014005, 014006, 014007 и 014008

ФАЗА: ИДЕЕН ПРОЕКТ | ЧАСТ: ЕЛЕКТРО

СХЕМА: | ПЕЧАТ:

ПОДОБЕКТ:

ЧЕРТЕЖ: Принципни схеми ел.табла- MCC-7, MCC-9, MCC-14, MDB

ИМЕ ФАЙЛ: E-pan.dwg

ЧЕРТЕЖ: E22

МАЩАБ: -

ДАТА: 07.2013 г.

\\FS\Projects\Ilina Naydenova\Smetiste-Veliko Tarnovo\00-Work\12-E\Xrefs\E-pan.dwg, E22, 15.07.2013 г. 17:40:25 ч., DesignJet 450C C4716A.pc3