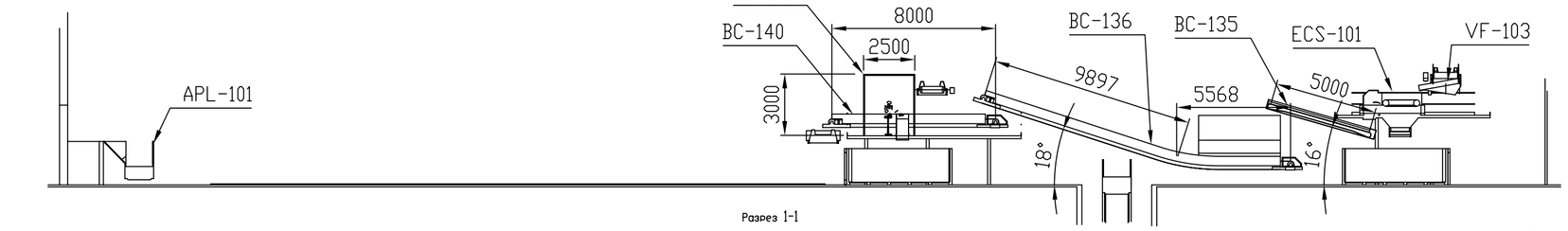

Разрез 1-1

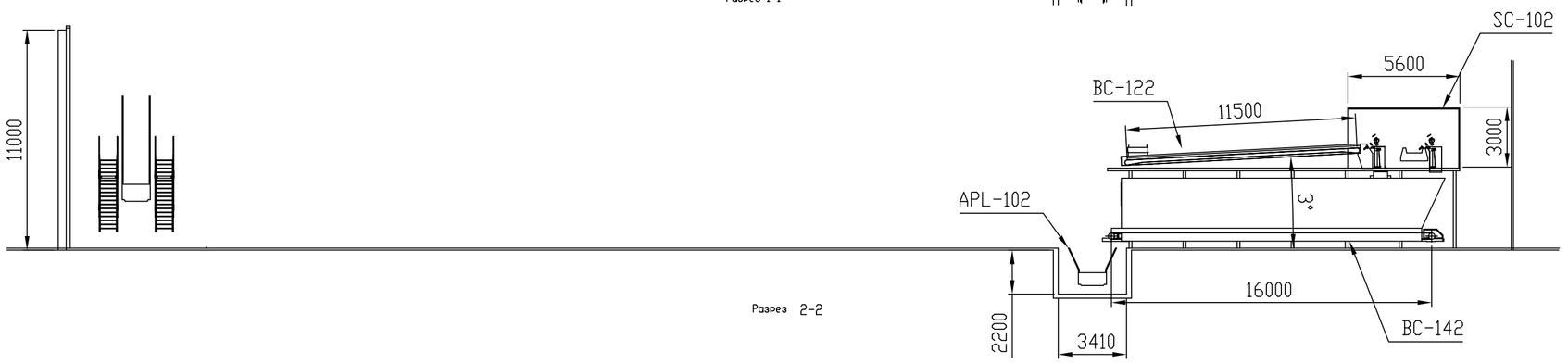

Разрез 2-2

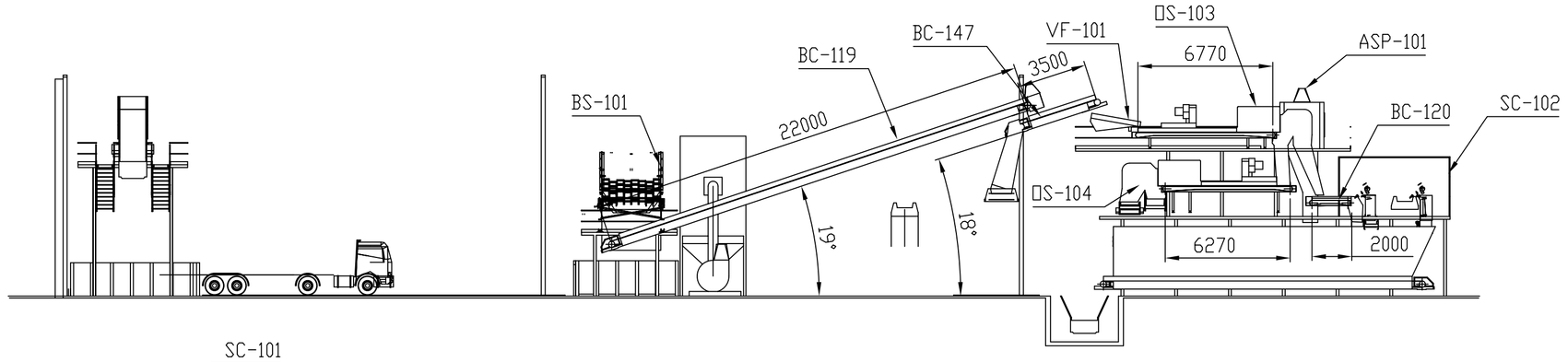

Разрез 3-3

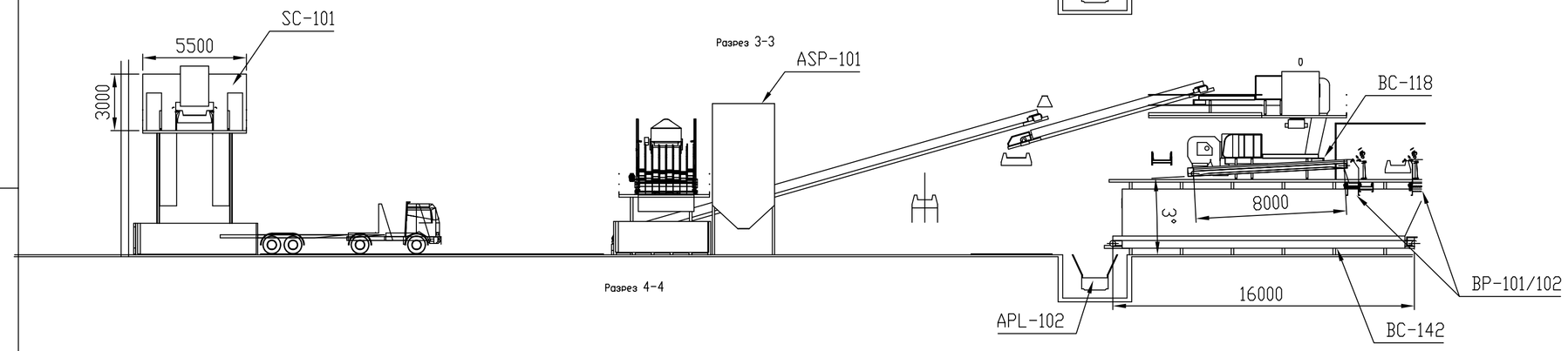

Разрез 4-4

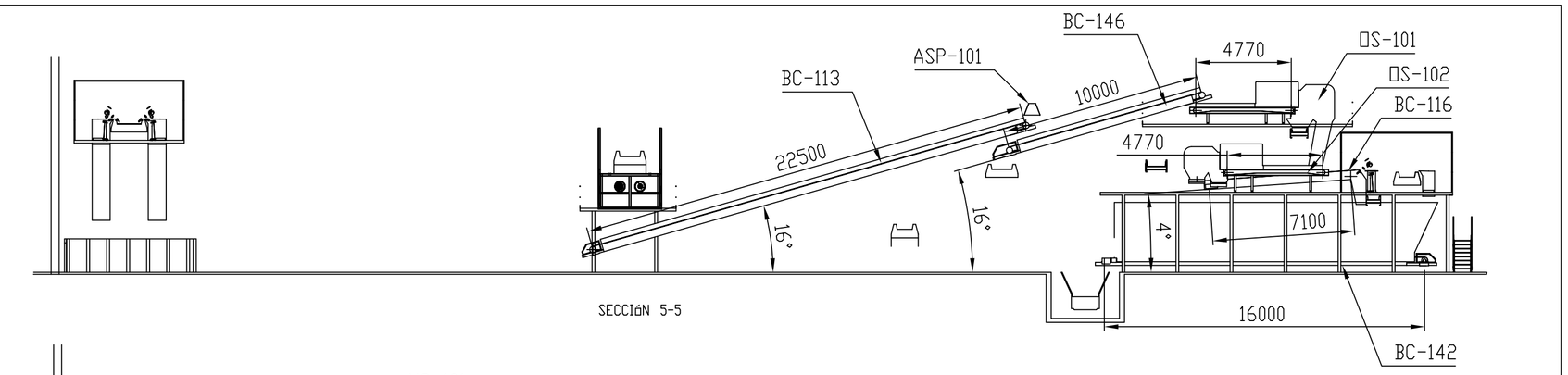

SECCIÓN 5-5

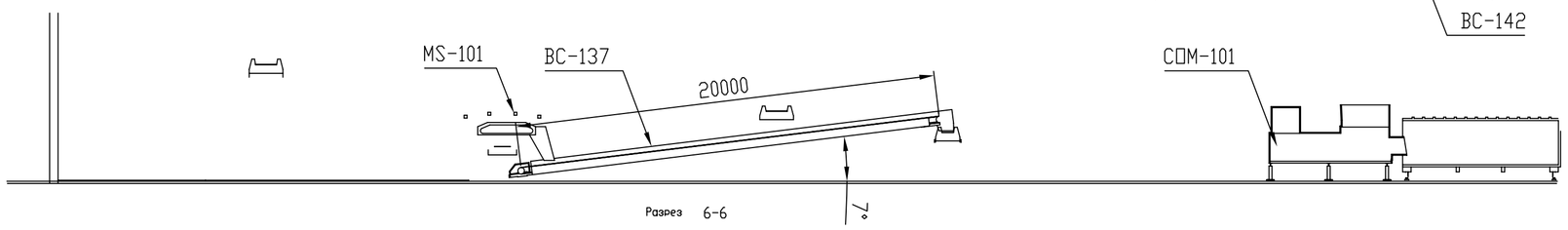

Разрез 6-6

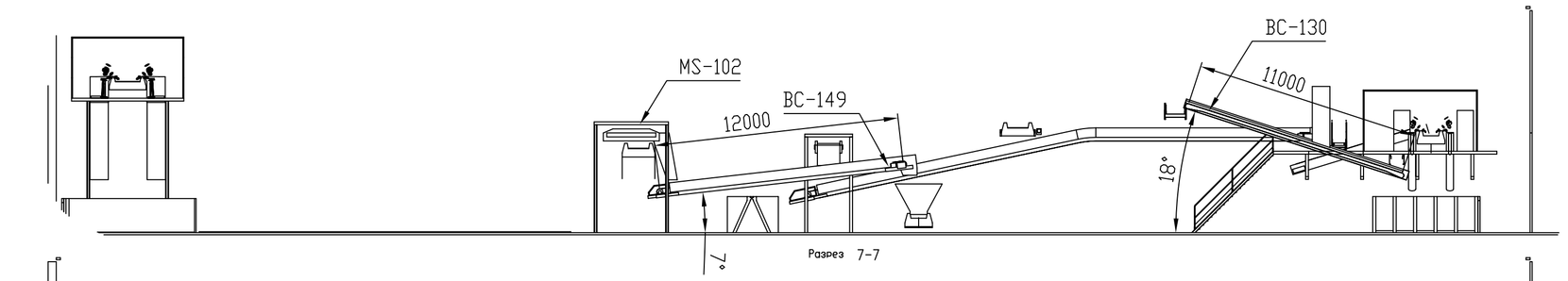

Разрез 7-7

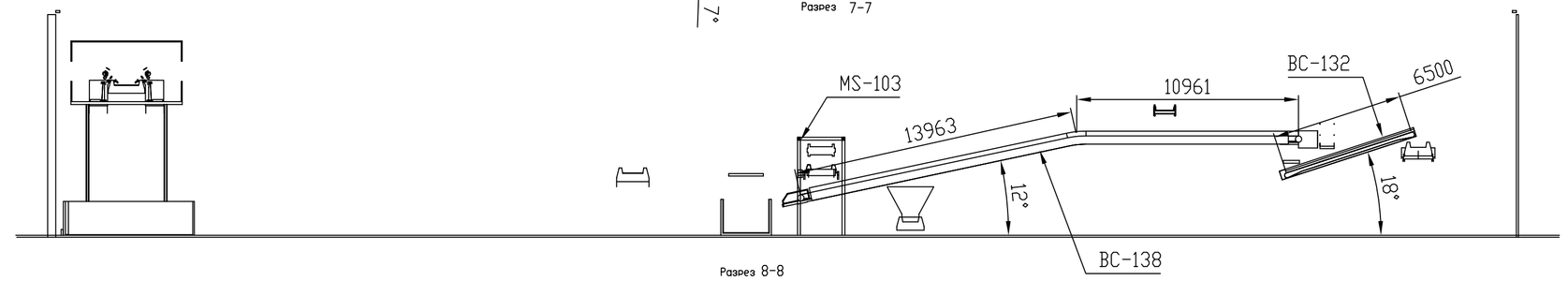

Разрез 8-8

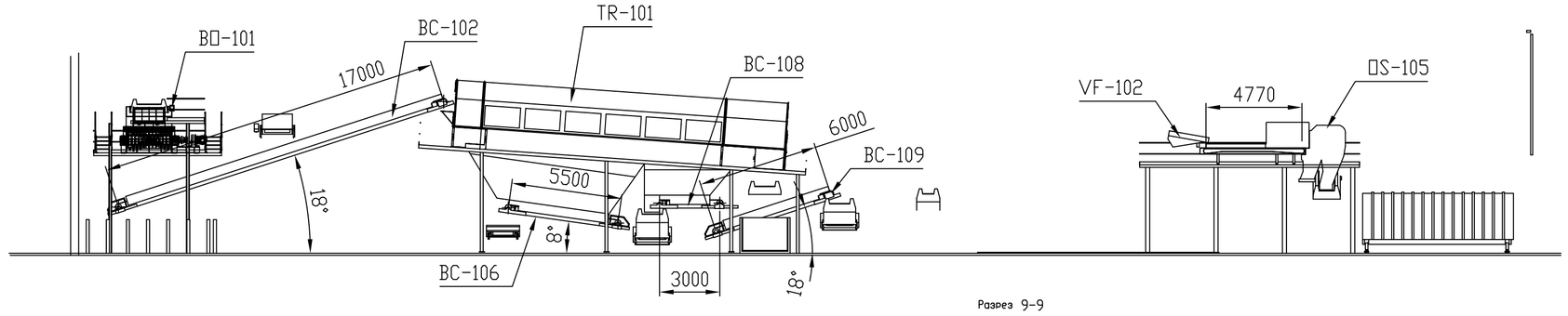

Разрез 9-9

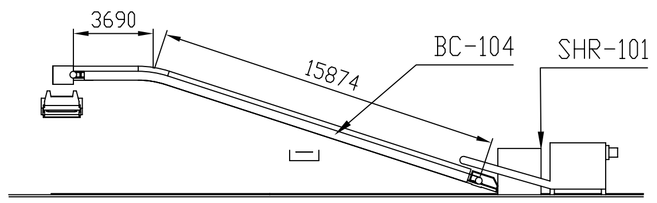

Разрез 14-14

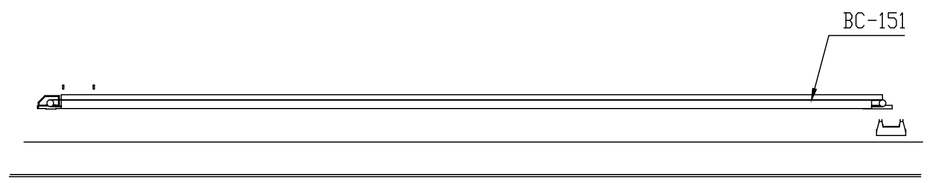

Разрез 15-15

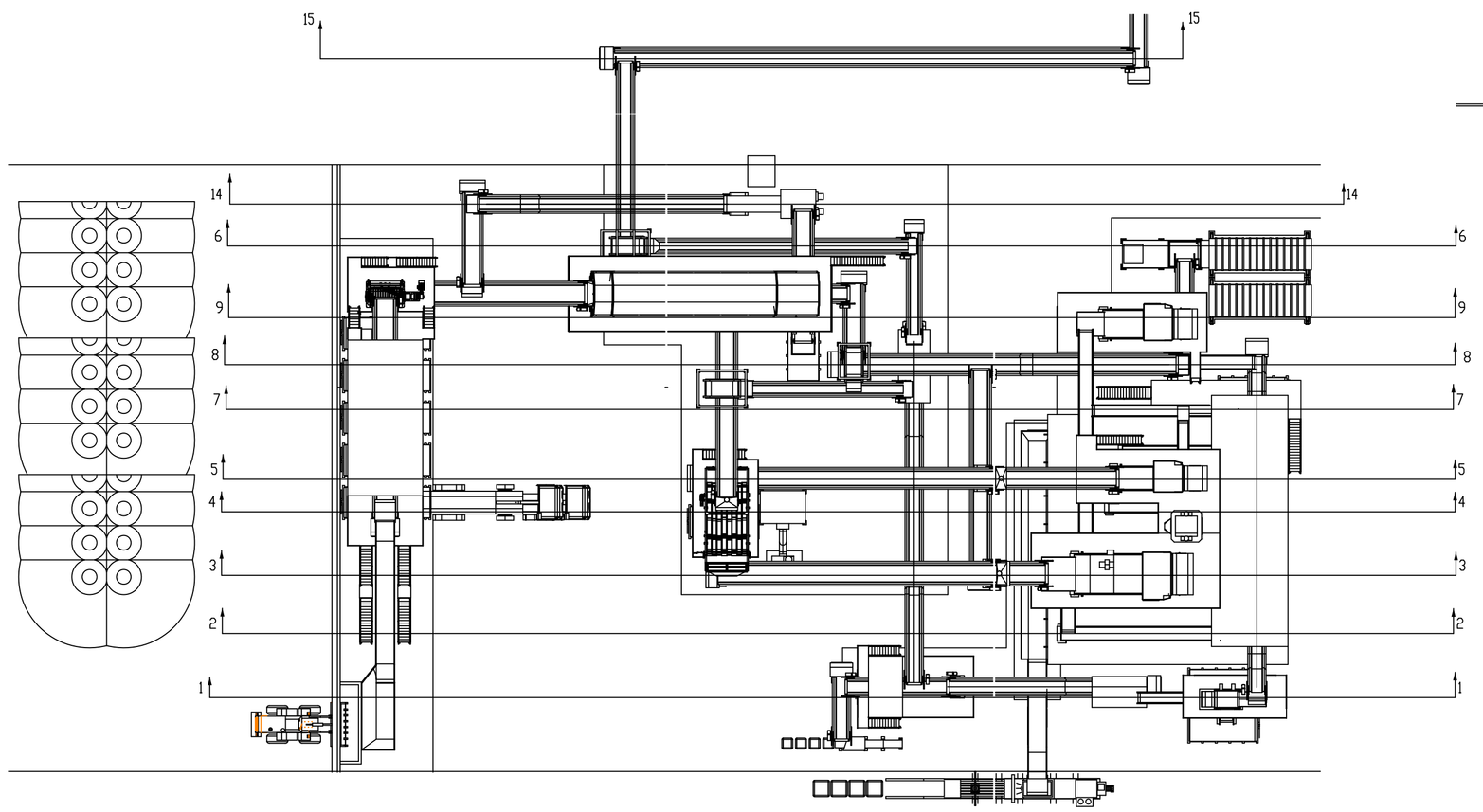

МАЩАБ 1:300

Позиция	Наименование
BC-102	Конвеярна лента 23x0,8
BC-104	Конвеярна лента 23x0,8
BC-106	Конвеярна лента 5,5x1
BC-108	Конвеярна лента 3x1
BC-109	Конвеярна лента 6x1
BC-113	Конвеярна лента 27x1,2
BC-116	Конвеярна лента 7,1x0,8
BC-118	Конвеярна лента 8x8
BC-119	Конвеярна лента 21x21
BC-120	Конвеярна лента 2x0,8
BC-122	Конвеярна лента 11,5x0,8
BC-130	Конвеярна лента 11x0,8
BC-132	Конвеярна лента 6x0,8
BC-135	Конвеярна лента 4,3x0,8
BC-136	Конвеярна лента 15,5x1
BC-137	Конвеярна лента 20x0,8
BC-138	Конвеярна лента 22,7x1
BC-140	Конвеярна лента 13x1
BC-142A,B,C,D	Сило конвеярна лента 16x1,6
BC-146	Конвеярна лента 9x1,5
BC-147	Конвеярна лента 3,5x1,2
BC-149	Конвеярна лента 14x0,8
BC-151	Конвеярна лента x1

Позиция	Наименование
APL-101	Пластинчат подавач транспортьор 19x1,4
APL-102	Пластинчат подавач транспортьор 27x1,4
SHR-101	Шредер за предварително шредиране
BS-101	Балистичен сепаратор 16 кв.м. с под.стр-ра
BD-101	Машина за отваряне на чували
TR-101	Балабанно сито за скрийнинг 12x2,5 с п.стр.
VF-101	Вибриращ подавач 2,5x2,5 с под. стр-ра
VF-102	Вибриращ подавач 2x1,8 с под. стр-ра
VF-103	Вибриращ подавач 2,x1 с под. стр-ра
DS-101	Двустен оптичен сепаратор NIR 2800
DS-102	Двустен оптичен сепаратор NIR 2000
DS-103	Двустен оптичен сепаратор NIR 1600
DS-104	Двустен оптичен сепаратор NIR 2000
DS-105	Двустен оптичен сепаратор NIR 800
MS-101	Електромагнитен сепаратор
MS-102	Електромагнитен сепаратор
CDM-101	Компактор за RDF
ASP-101	Система за сгъстен въздух
SC-101	Сортировъчна кабина 11,5x5,5x3
SC-102	Сортировъчна кабина 18,4x5,6x3
SC-103	Сортировъчна кабина 2,5x4,5x3
ECS-101	Вихров сепаратор
BP-101	Перфоратор за бутилки
BP-102	Перфоратор за бутилки

ЗАБЕЛЕЖКИ:
Сграда е показана условно с цел изясняване на технологичния процес с разрези и разпределение схематично.
Всички машини са свързани в технологична линия , което налага в следващата фаза да се прецизира връзката им с конструкцията на сградата - колони, отвори и шахти!
Всички изисквания по паспорт на машините към фундаменти , захранване и отстояния да се спазват при монтажа им!

СЪГЛАСУВАЛИ:	ПОДПИС:	СЪГЛАСУВАЛИ:	ПОДПИС:
АРХИТЕКТУРА: арх. Илина Найденова		ГЕОДЕЗИЯ: инж. Николай Найденов	
КОНСТРУКЦИИ: инж. Димитър Данаилов		ПАРКОУСТРОЙСТВО и БЛ: ланд. арх. Милен Сариев	
ЕЛЕКТРОИНСТАЛАЦИИ: инж. Мария Попова		ПЪТИЩА: инж. Асен Попадийски	
АВТОМАТИЗАЦИЯ: инж. Борислав Златков		ТЕХНОЛОГИЯ: инж. Венета Петрова	
Т ОВиК: инж. Нели Хубенова		ПБЗ: инж. Асен Попадийски	
ЕНЕРГИЙНА ЕФЕКТИВНОСТ: инж. Нели Хубенова		ЗЕМНА ОСНОВА: д-р инж. Андрей Тоцев	
ВиК: инж. Любка Босилкова		ЗЕМНА ОСНОВА: инж. Константин Георгиев	
ПБ: инж. Петър Игнатов		ПУСО: инж. Асен Попадийски	

ВЪЗЛОЖИТЕЛ:
ОБЩИНА ВЕЛИКО ТЪРНОВО

ПРОЕКТАНТ:
БЛУАРХ
ООД
ГЛАВЕН ПРОЕКТАНТ
инж. НИКОЛАЙ НАЙДЕНОВ
диплома серия УКАСТ-АС-05 №000310, рег. №01155 на ИКНТ, рег. №01156 на КИЖ

„Регионална система за управление на отпадъците в регион Велико Търново"

МЕСТОПОЛОЖЕНИЕ: землището на с. Шеремета, общ. Велико Търново, м-ст "Остра могила" - имот №026001, м-ст "Стублица" - ПИ №000317 и 000318, и в м-ст "Припора" - ПИ № 014036, 014001, 014002, 014003, 014004, 014005, 014006, 014007 и 014008

ФАЗА: **ИДЕЕН ПРОЕКТ** | ЧАСТ: **ТЕХНОЛОГИЯ**

СХЕМА:

ПЕЧАТ:

ПОДОБЕКТ: СГРАДА ЗА СЕПАРИРАНЕ НА ПОСТЪПВАЩИТЕ ОТПАДЪЦИ СЪС СКЛАД ЗА РЕЦ.М-ЛИ

ЧЕРТЕЖ: Т.3

ЧЕРТЕЖ: ИНСТАЛАЦИЯ ЗА МЕХАНИЧНО И БИОЛОГИЧНО ТРЕТИРАНЕ-РАЗРЕЗИ

МАЩАБ: 1:500;200

ИМЕ ФАЙЛ: VT_IP_Techn_IS-Sgrada9_v1.dwg

ДАТА: 07.2013 г.