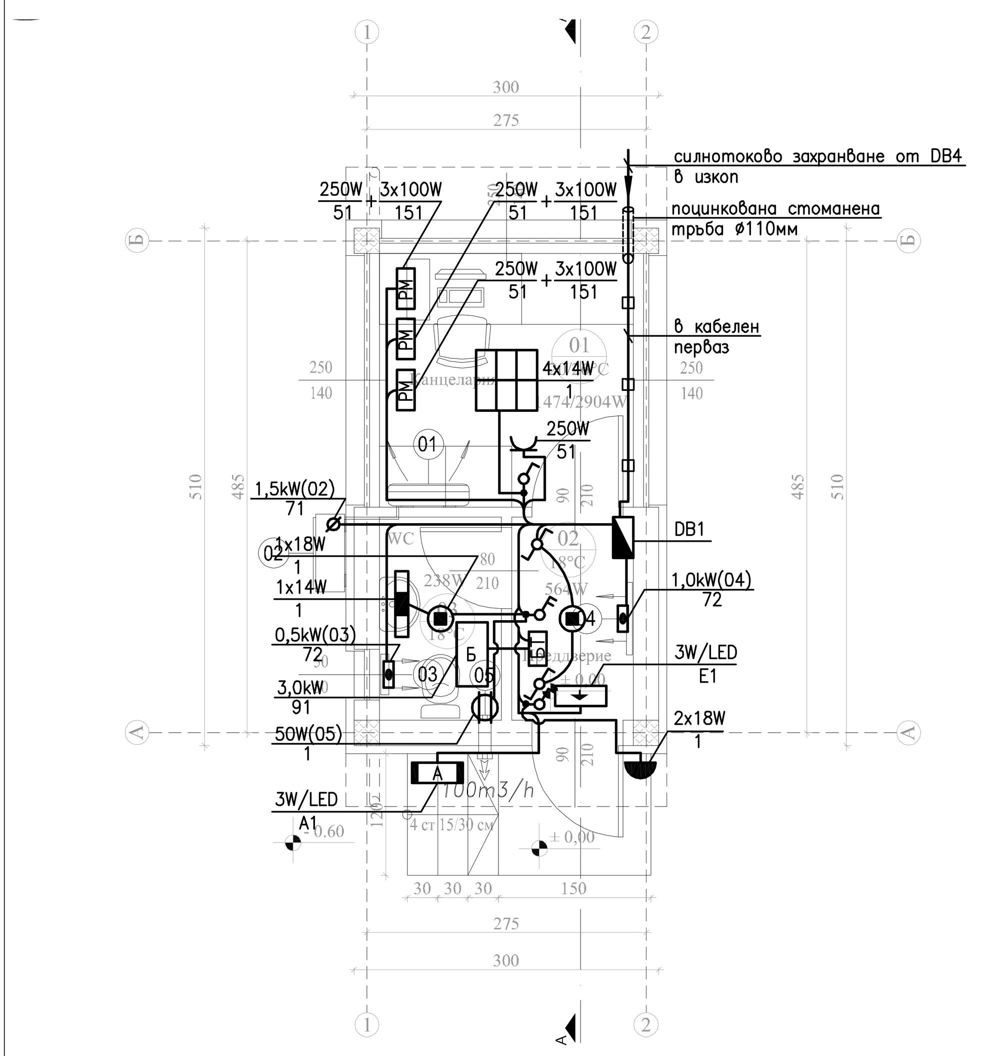

Разпределение кота ±0.00

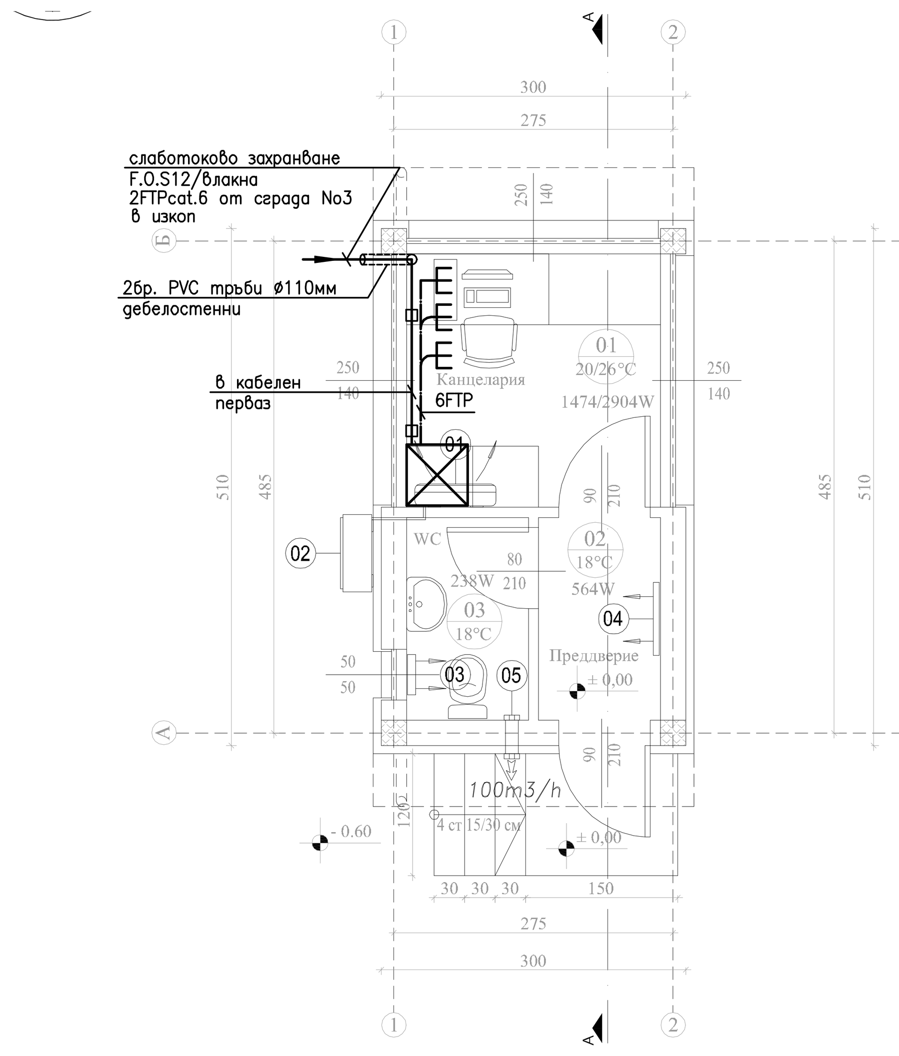

Разпределение кота ±0.00

Типов детайл входящо трасе силнотокова/слаботокова тръбна мрежа

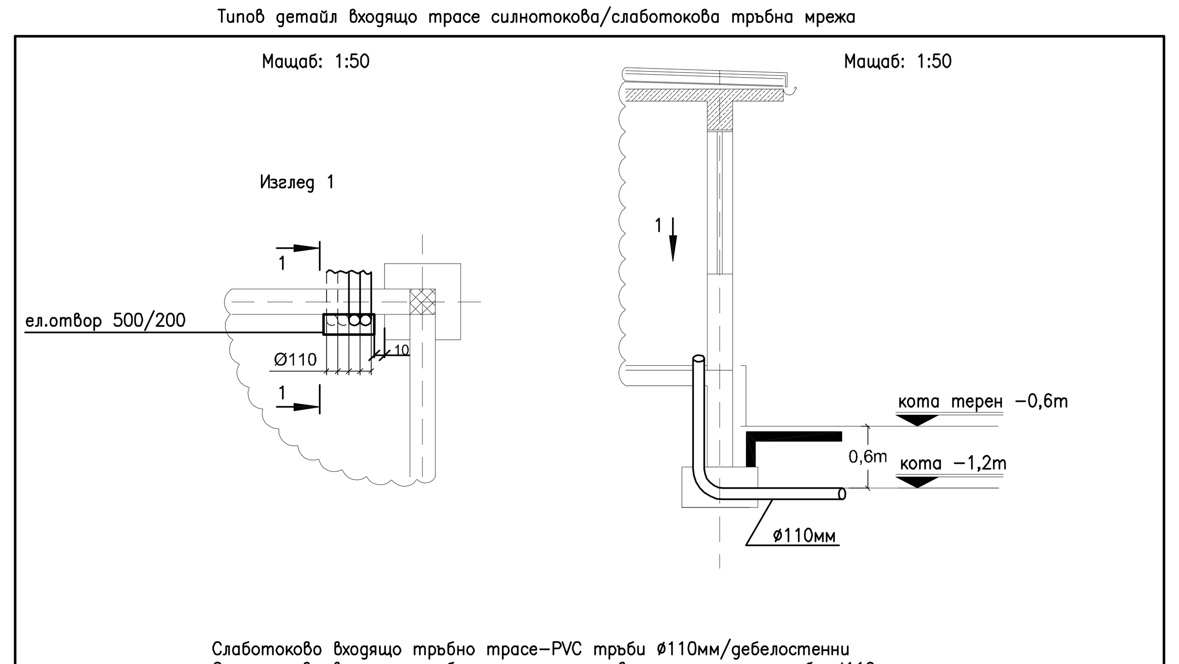

Слаботоково входящо тръбно трасе–PVC тръби ø110мм/дебелостенни
Силнотоково входящо тръбно трасе–поцинковани стоманени тръби ø110мм

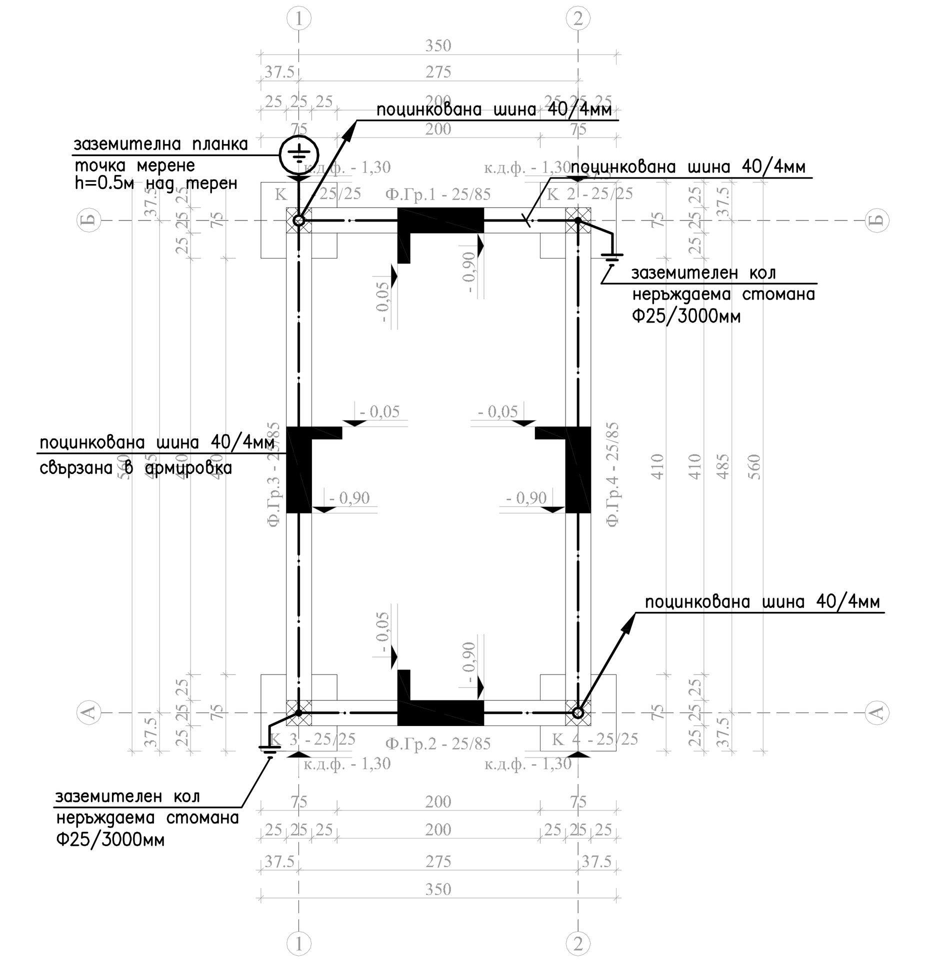

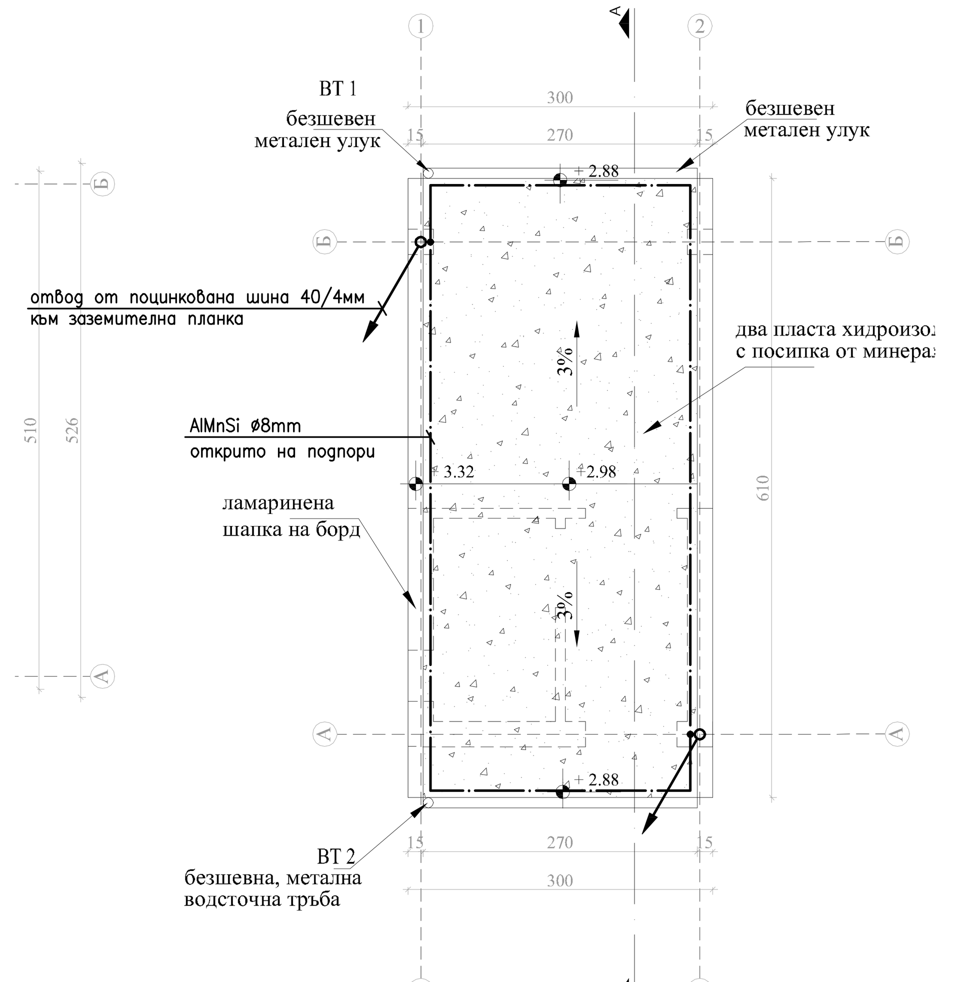

ТИПИЧЕН ДЕТАЙЛ ЗА ИЗПЪЛНЕНИЕ
НА ТОЧКА ЗА ИЗМЕРВАНЕ НА ЗАЗЕМЛЕНИЕТО М 1:10

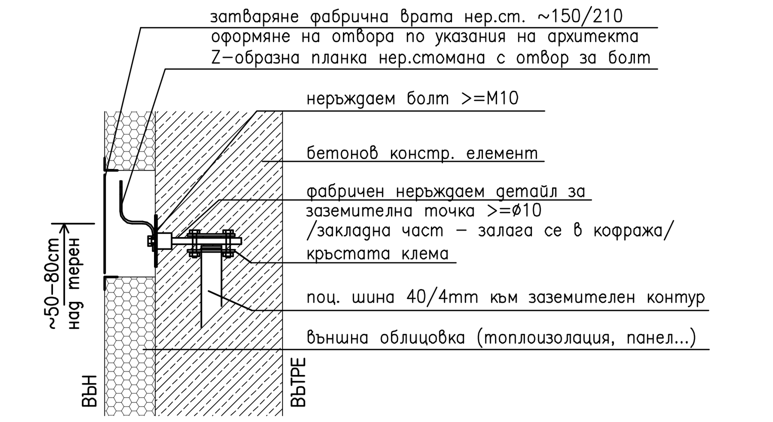

ТИПИЧЕН ДЕТАЙЛ ЗА ИЗПЪЛНЕНИЕ
НА ЗАЗЕМИТЕЛЕН КОЛ М 1:10

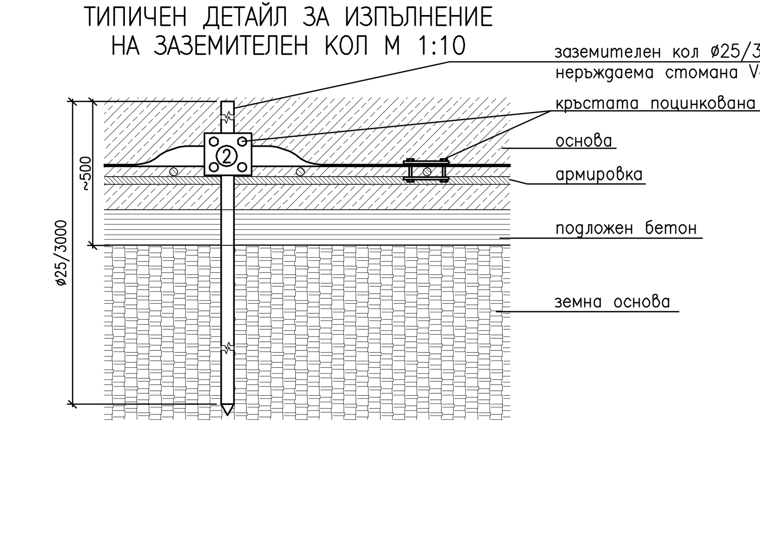

ТИПИЧЕН ДЕТАЙЛ ЗА ИЗПЪЛНЕНИЕ
НА ИЗВОД ЗА ВЪТРЕШНО ЗАЗЕМЛЕНИЕ М 1:10
/към контур поц. шина 40/4mm/

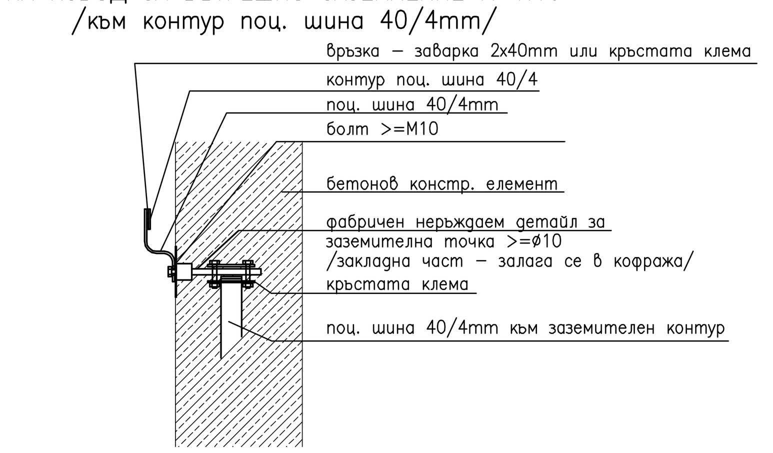

ТИПИЧЕН ДЕТАЙЛ ЗА ИЗПЪЛНЕНИЕ
НА ИЗВОД ЗА ВЪТРЕШНО ЗАЗЕМЛЕНИЕ М 1:10
/към планка за заземяване/

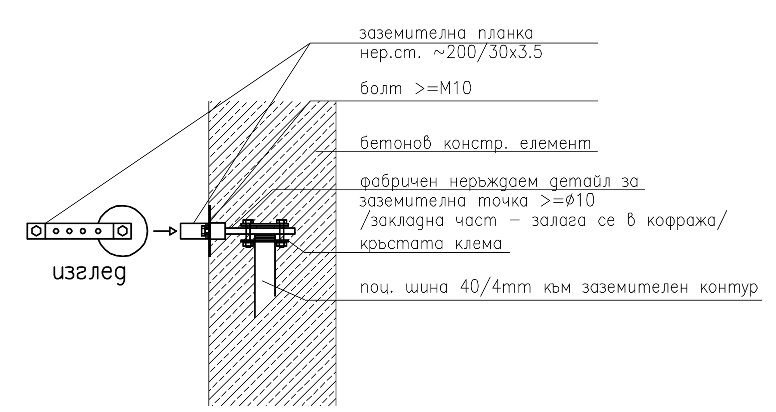

ЛЕГЕНДА

		Ел. табло
		Разпределително ел. табло
		Технологично ел. табло
1		Осветително тяло с л.л. 1x35W/T5, за директен монтаж на таван, с капак, с ЕПРА, IP44, техническо помещение
2		Осветително тяло с л.л. 1x54W/T5, с ЕПРА, с капак, за директен монтаж, IP65, складове, резервоар
3		Осветително тяло с л.л. 2x54W/T5, с ЕПРА, с капак, за директен монтаж, IP65, резервоар
4		Осветително тяло с л.л. 2x54W/T5, с ЕПРА, с капак, монтаж на скара, IP65, компостиране, мивка за камиони, работилница
5		Осветително тяло с л.л. 2x49W/T5, с ЕПРА, с капак, за директен монтаж, IP65, сепариране-кабинка
6		Осветително тяло с л.л. 2x80W/T5, с ЕПРА, с капак, за монтаж на скара, IP65, сепариране
7		Осветително тяло с л.л. 2x14W/T5, с предпазно стъкло, за директен монтаж, с ЕПРА, IP33, коридори, съблекални
8		Осветително тяло с л.л. 1x14W/T5, с предпазно стъкло, за директен монтаж на стена, с ЕПРА, IP44, WC
9		Осветително тяло с л.л. 4x14W/T5, с двойна параболична решетка, за директен монтаж на таван, с ЕПРА, IP20
10		Осветително тяло тип "аплик" с к.л.л. 2x18W, с предпазна решетка, за директен монтаж, с ЕПРА, IP65, фасади
11		Осветително тяло тип "луна" с к.л.л. 1x26W, с предпазно стъкло, за вграждане в окачен таван, с ЕПРА, с IP65, баня
12		Осветително тяло тип "луна"с к.л.л. 1x18W, с предпазно стъкло, за вграждане в окачен таван, с ЕПРА, IP44, WC
13		Осветително тяло тип "плафониера" с к.л.л. 1x18W, с предпазно стъкло, за директен монтаж, с ЕПРА, IP44, КПП, кантар
14		Осветително тяло тип "уличен осветител" с к.л.л. 1x55W, с предпазно стъкло, за директен монтаж, с ЕПРА, IP65
15		Осветително тяло тип прожектор с м.х.л. 70W, за директен монтаж, IP65, фасади
16		Осветително тяло с 10W/24V – LED, с предпазно стъкло, за монтаж в подов канал, IP65, работилница
A1		Аварийно осветително тяло с 3W (LED), за директен монтаж, със собствена акумулаторна батерия, в режим на работа при отпадане на основното напрежение, IP20
A2		Аварийно осветително тяло с 3W (LED), за директен монтаж, със собствена акумулаторна батерия, в режим на работа при отпадане на основното напрежение, влагозащитено
A3		Аварийно осветително тяло с 8W (LED), за монтаж на кабелна скара, със собствена акумулаторна батерия, в режим на работа при отпадане на основното напрежение, влагозащитено
E1		Евакуационно осветително тяло с 3W (LED), с капак, за директен монтаж на стена, със стрелка, светеща пиктограма, със собствена акумулаторна батерия, в непрекъснат режим на работа, IP20
E2		Евакуационно осветително тяло с 3W (LED), с капак, за директен монтаж на стена, със стрелка, светеща пиктограма, със собствена акумулаторна батерия, в непрекъснат режим на работа, влагозащитено
E3		Евакуационно осветително тяло с 3W (LED), с капак, двустранно, за пенделен монтаж, със стрелка, светеща пиктограма, със собствена акумулаторна батерия, в непрекъснат режим на работа, влагозащитено
E4		Евакуационно осветително тяло с 3W (LED), с капак, за директен монтаж на стена, с надпис "Пожарен кран", със собствена акумулаторна батерия, в непрекъснат режим на работа, влагозащитено
		Ключ обикновен/сериен/девиаторен, 10А, за скрит монтаж
		Ключ обикновен/сериен/девиаторен, 10А, за открит монтаж
		Лихт бутон
		Панел с бутони
		Контакт "Шуко" със защитна клема 16A/250V, за скрит монтаж
		Контакт "Шуко" със защитна клема 16A/250V, за скрит монтаж, хладилник
		Контакт "Шуко" със защитна клема 25A/250V, за скрит монтаж, печка
		Контакт "Шуко" 16A/250V със защитна клема, защитно изпълнение
		Контакт "Шуко" 16A/250V със защитна клема, защитно изпълнение, IP65
		Контакт трифазен 16A/380V със защитна клема, защитно изпълнение
	3P	Контакт евростандарт 16A/380V, защитно изпълнение, комплект с щепсел
	PM	Работно място – група контакти с обща конзола, за скрита инсталация, окомплектовано с: – 3 бр. контакти "шуко" със защитна клема 16A/250V за компютърно захранване; – 1 бр. контакт "шуко" със защитна клема 16A/250V за общо ползване – 2 RJ45
		Панел контакти, окомплектован с: – 1бр. контакт "Шуко" 16A/250V – защитно изпълнение – 1бр. контакт 16A/380V – защитно изпълнение – 1бр. контакт евростандарт 16A/250V – защитно изпълнение
		Панел контакти, окомплектован с: – 1бр. контакт "Шуко" 16A/250V – защитно изпълнение – 1бр. контакт 16A/380V – защитно изпълнение IP65, външен монтаж

ø	Чакащ изход
	Твърда връзка
	Разединител за видимо изключване
С	Сешоар
Б	Бойлер
БТ	Бойлерно табло
	Вентилатор
	Линия, изтеглена скрито в предпазна PVC тръба
	Линия, изтеглена открито в предпазна PVC тръба–негорима, на скоби
	Линия, изтеглена открито над окачен таван
	Линия, изтеглена открито по кабелна скара
	Линия, изтеглена в кабелен канал/первaз
	Линия, изтеглена изтеглена в предпазна PVC тръба в циментова замазка
	Кабелна скара

1,4kW(02) – ел. мощност; 72 – технологичен номер сборжение; токов кръг

Забележка:

1. Инсталацията е проектирана с кабел СВТ 3 и 5 проводен като трето и петото жило се използва за заземление.
2. Инсталацията се изпълнява:
   - скрито в предпазна PVC тръба;
   - открито върху кабелна скара;
   - в предпазна PVC тръба–негорима открито на скоби;
   - открито над окачен таван
   - скрито в предпазна PVC тръба, в циментова замазка;
3. Контактите се изпълняват на:
   - за административни помещения – h=30см
   - за печка и хладилник – h=30см
   - за абсорбатор – h=200см
   - за общи нужди – върху кухненския плот – h=115см
   - за технически помещения – h=150см
   - за общи нужди – h=30см,
4. Там където са предвидени повече от един ключ или контакт в група, същите се изпълняват в общ блок, със сдвоени конзоли. Същото важи и за групите със слаботокови.
5. Цветен код на жилата:
   - фаза – черен, кафяв
   - неутрала – светлосин
   - защитен – жълто – зелен
6. Захранващите линии са оразмерени на токови натоварвания и пад на напрежение. При пресичане на плочите се уплътнява с негорим материал.
7. Всички кабелни линии при полагане над окачен таван да се укрепят.
8. Всички метални тръби, детайли и корпуси на съоръжения да се заземят. Всички нетоководещи части, които могат да попаднат под напрежение да се заземят.
9. Размерите са особи от к.е.п.
10. Кабелите се изтеглят в тръби съгласно БДС EN61386: за трипроводни линии:
    - до 1mm2 – ø20mm
    - до 4mm2 – ø25mm
    - до 10mm2 – ø32mm

    за петпроводни линии:
    - до 2.5mm2 – ø25mm
    - до 4mm2 – ø32mm
    - до 10mm2 – ø40mm

ЛЕГЕНДА

	Слаботоков шкаф
	Слаботокова кутия за прптегляне
	Единична розетка RJ45
	Двойна розетка RJ45
	Линия, изтеглено скрито в предпазна PVC тръба
	Линия, изтеглено открито в предпазна PVC тръба–негорима, на скоби
	Линия, изтеглено открито над окачен таван
	Линия, изтеглено открито по кабелна скара
	Кабел FTPcat.6

Забележка:

1. Инсталацията е проектирана с кабел FTPcat.6.
2. Инсталацията се изпълнява:
   - скрито в предпазна PVC тръба;
   - открито върху кабелна скара;
   - в предпазна PVC тръба–негорима открито на скоби;
   - открито над окачен таван
3. Там където слаботоковите контакти са повече от един или са в група със силнотоковите, същите да се изпълняват в общ блок, със сдвоени конзоли.
4. Кабелите се изтеглят в тръби съгласно БДС EN61386: за трипроводни линии:
   - до 1mm2 – ø20mm
   - до 4mm2 – ø25mm
   - до 10mm2 – ø32mm

ОПЕРАТИВНА ПРОГРАМА
ОКОЛНА СРЕДА 2007 - 2013 г.
„Регионална система за управление на отпадъците в регион Велико Търново"

Европейски съюз
Европейски фонд за регионално развитие

Решения за по-добър живот

ВЪЗЛОЖИТЕЛ: ОБЩИНА ВЕЛИКО ТЪРНОВО
Одобрил :

ИЗПЪЛНИТЕЛ : ДЗЗД "Еко Бау Търново 2014"

ОБЕКТ : „Регионална система за управление на отпадъците в регион Велико Търново "

ЧЕРТЕЖ : КПП - Вътрешни електроинсталации, заземление и мълниезащита

Проектант по Част: Електро		Подпис	Проектантска правоспособност :
инж. Мария Попова			
СЪГЛАСУВАЛИ:			
Части:	Проектанти	Подпис	
Обща обяснит. записка	арх. Св. Рафаилов		
Генерален план	арх. Св. Рафаилов		
Инж. геология и хидрог	инж. А. Лаков		
Геодезическа	инж. Н. Ненов		
Технологична	инж. К. Рангелов		
	инж. Георги Савов		
	инж. И.Симиджиева		
	инж. Погач Георги		
Земна основа	инж. А. Лаков		
Инсталации и мрежи на техническата инфраструктура /Пътна/	инж.Т.Мицева		
Хидротехническа	инж. Ив. Малинов		
Водоснабдяване, канализация и пречистване на водите	инж. Л. Босилкова		
Проект по организация и изпълнение на строителството	инж. Д. Златев		
Пожарна безопасност	инж.Пл. Димитров		
План за безоп. и здраве	инж. Ор. Първулов		
Мониторинг и контрол	арх. Св. Рафаилов		
Техническа рекултив.	инж. К. Рангелов		
Биологична рекултив.	ланд. арх. Т. Русева		
Сметна документация	инж. Д. Златев		
Конструктивна	инж. Ор. Първулов		
ОВиК	инж. Вл. Тунев		
Архитектура	арх. Св. Рафаилов		
Озеленяване	ланд. арх. Т. Русева		
Енергийна ефективност	инж. Вл.Тунев		
План за управление на строителните отпадъци	инж. Д. Златев		
Автоматизация	инж. К. Русев		

Фаза: Работен проект	Част: Електро
Мащаб: 1:50	Дата: 2014г.
Чертеж: 1-E-LPCMG-01	

Национална Стратегическа Референтна рамка 2007-2013

Проектът се финансира от Европейския фонд за регионално развитие и от Държавния бюджет на Република България чрез Оперативна програма "Околна среда 2007-2013 г."
http://ope.moew.government.bg/

\\FS\Projects\Smetiste V.Tarnovo - Kamen\00-Work\12-E\Xrefs\1-E-LPCMG-01-KPP.dwg, 1-E-LPCMG-01, 24.11.2014 г. 17:03:37 ч.