НАДЛЪЖЕН ПРОФИЛ НА БИТОВА КАНАЛИЗАЦИЯ – от РШ–Б1 до РШ–Б10

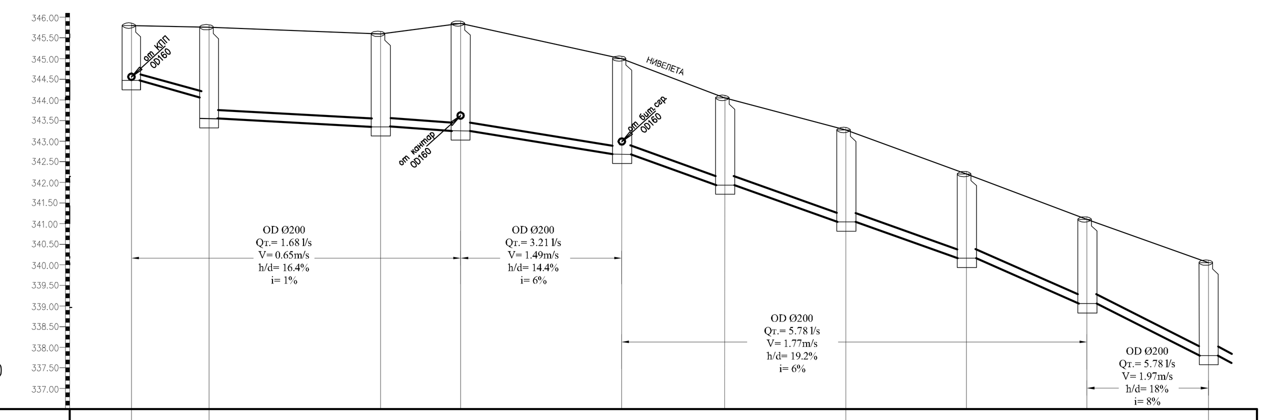

МАЩАБ: хоризонтален 1:500, верикален 1:100

	РШ–Б1	РШ–Б2	РШ–Б3	РШ–Б4	РШ–Б5	РШ–Б6	РШ–Б7	РШ–Б8	РШ–Б9	РШ–Б9'
Вид и диаметър на тръбите	ø160	ø200			Pragma SN 8; OD200					
категория на почвата / наклон	4.5%	1%			3%				6%	8%
дължина	9.40m	30.50m		9.40m	56.40m				14.70m	
Дълбочини от нивелета	1.33	2.00 / 1.70	2.22	3.00	2.32	2.12	2.23	2.04	2.13	2.26
Дълбочини от терен										
коти нивелета	345.80	345.76	345.60	345.85	345.00	344.05	343.27	342.20	341.10	340.05
коти терен										
коти дъно канал	344.47	343.56 / 344.06	343.35	343.25	342.68	341.93	341.04	340.16	338.97	337.79
разстояния(М) частични		9.40	20.80	9.70	19.50	12.50	14.70	14.60	14.60	14.70
разстояния(М) общи	0	9.40	30.20	39.90	59.40	71.90	86.60	101.20	115.80	130.50

НАДЛЪЖЕН ПРОФИЛ НА БИТОВА КАНАЛИЗАЦИЯ – от РШ–Б9' до РШ–Б10'

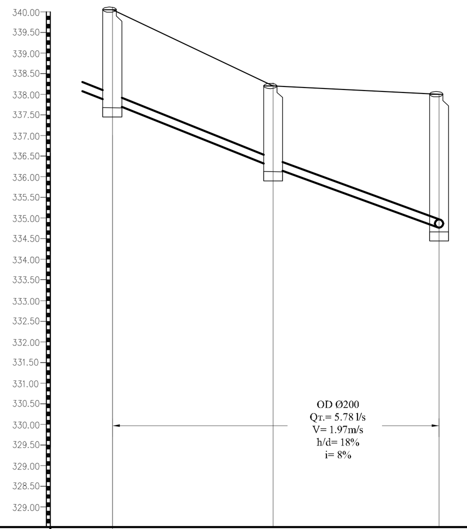

МАЩАБ: хоризонтален 1:500, верикален 1:100

	РШ–Б9'	РШ–Б9''	РШ–Б10'
Вид и диаметър на тръбите	Pragma SN 8; OD200		
категория на почвата / наклон	8%	8%	8%
дължина	19.50m	20.10m	
Дълбочини от нивелета	2.26	1.97	3.24
Дълбочини от терен			
коти нивелета	340.05	338.20	338.00
коти терен			
коти дъно канал	337.79	336.23	334.76
разстояния(М) частични		19.50	20.10
разстояния(М) общи	0	19.50	39.60

НАДЛЪЖЕН ПРОФИЛ НА БИТОВА КАНАЛИЗАЦИЯ от РШ–Б10' до РШ–Б10''

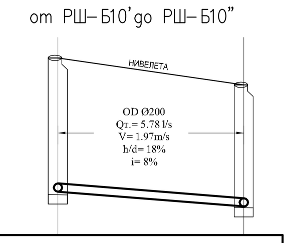

МАЩАБ: хоризонтален 1:100, верикален 1:100

	РШ–Б10'	РШ–Б10''
Вид и диаметър на тръбите	Pragma SN 8; OD200	
категория на почвата / наклон		8%
дължина	4.50m	
Дълбочини от нивелета	3.24	2.95
Дълбочини от терен		
коти нивелета	338.00	337.35
коти терен		
коти дъно канал	334.76	334.40
разстояния(М) частични		4.50
разстояния(М) общи	0	4.50

НАДЛЪЖЕН ПРОФИЛ НА БИТОВА КАНАЛИЗАЦИЯ от РШ–Б10'' до РШ–Б11'

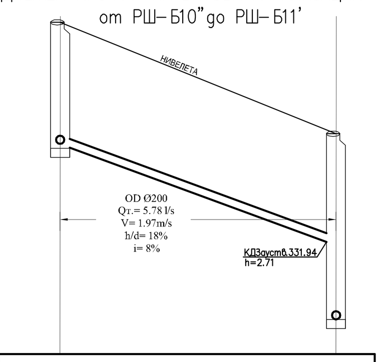

МАЩАБ: хоризонтален 1:500, верикален 1:100

	РШ–Б10''	РШ–Б11'
Вид и диаметър на тръбите	Pragma SN 8; OD200	
категория на почвата / наклон		8%
дължина	33.40m	
Дълбочини от нивелета	2.95	4.50
Дълбочини от терен		
коти нивелета	337.35	334.65
коти терен		
коти дъно канал	334.40	330.15
разстояния(М) частични		33.40
разстояния(М) общи	0	33.40

НАДЛЪЖЕН ПРОФИЛ НА БИТОВА КАНАЛИЗАЦИЯ от РШ–Б(сграда 7) до РШ–Б12'

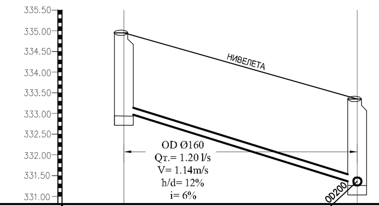

МАЩАБ: хоризонтален 1:500, верикален 1:100

	РШ–Б(сграда 7)	РШ–Б12'
Вид и диаметър на тръбите	Pragma SN 8; OD160	
категория на почвата / наклон		6%
дължина	28.30m	
Дълбочини от нивелета	1.91	2.06
Дълбочини от терен		
коти нивелета	334.95	333.35
коти терен		
коти дъно канал	333.04	331.29
разстояния(М) частични		28.30
разстояния(М) общи	0	28.30

НАДЛЪЖЕН ПРОФИЛ НА БИТОВА КАНАЛИЗАЦИЯ от РШ–Б12' до РШ–Б11'

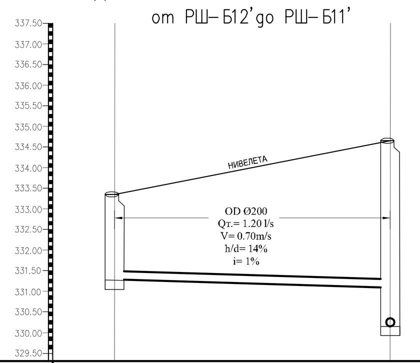

МАЩАБ: хоризонтален 1:500, верикален 1:100

	РШ–Б12'	РШ–Б11'
Вид и диаметър на тръбите	Pragma SN 8; OD200	
категория на почвата / наклон		1%
дължина	33.40m	
Дълбочини от нивелета	2.06	4.50
Дълбочини от терен		
коти нивелета	333.35	334.65
коти терен		
коти дъно канал	331.29	330.15
разстояния(М) частични		33.40
разстояния(М) общи	0	33.40

НАДЛЪЖЕН ПРОФИЛ НА БИТОВА КАНАЛИЗАЦИЯ от РШ–Б11' до РШ–Б11''

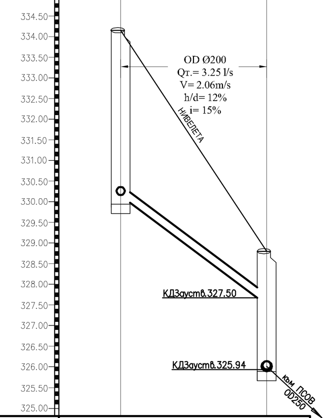

МАЩАБ: хоризонтален 1:500, верикален 1:100

	РШ–Б11'	РШ–Б11''
Вид и диаметър на тръбите	Pragma SN 8; OD200	
категория на почвата / наклон		15%
дължина	17.70m	
Дълбочини от нивелета	4.50	2.91
Дълбочини от терен		
коти нивелета	334.15	328.80
коти терен		
коти дъно канал	330.15	325.89
разстояния(М) частични		17.70
разстояния(М) общи	0	33.40

НАДЛЪЖЕН ПРОФИЛ НА БИТОВА КАНАЛИЗАЦИЯ от РШ–Б11'' до ПСОВ

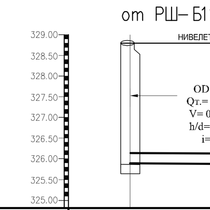

МАЩАБ: хоризонтален 1:100, верикален 1:100

	РШ–Б11''	ПСОВ
Вид и диаметър на тръбите	Pragma SN 8; OD250	
категория на почвата / наклон		1%
дължина	2.00m	
Дълбочини от нивелета	2.91	2.96
Дълбочини от терен		
коти нивелета	328.80	328.80
коти терен		
коти дъно канал	325.89	325.87
разстояния(М) частични		2.00
разстояния(М) общи	0	2.00

НАДЛЪЖЕН ПРОФИЛ НА КАНАЛИЗАЦИЯ ЗА ТЕХНОЛОГИЧНИ ВОДИ – от РШ–Б10 до РШ–Б12

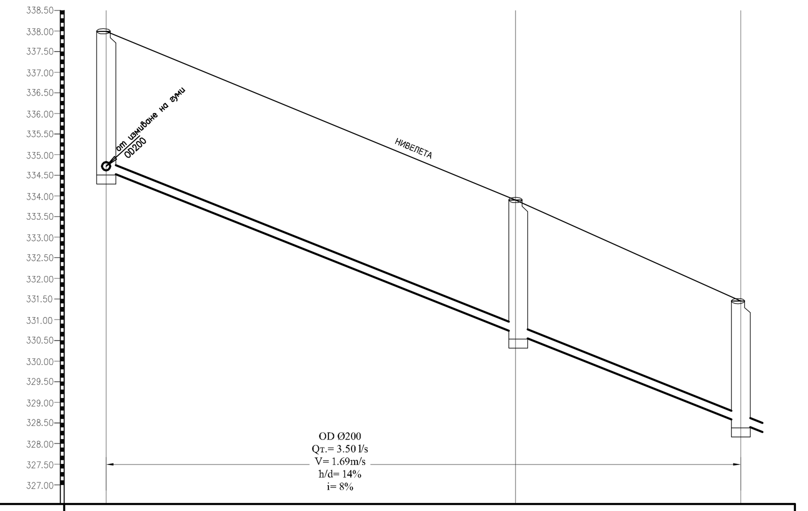

МАЩАБ: хоризонтален 1:500, верикален 1:100

	РШ–Б10	РШ–Б11	РШ–Б12
Вид и диаметър на тръбите	Pragma SN 8; OD200		
категория на почвата / наклон		8%	8%
дължина	49.60m	27.30m	
Дълбочини от нивелета	3.37	3.23	2.96
Дълбочини от терен			
коти нивелета	337.99	333.90	331.45
коти терен			
коти дъно канал	334.62	330.67	328.49
разстояния(М) частични		49.60	27.30
разстояния(М) общи	43.20	49.60	76.90

НАДЛЪЖЕН ПРОФИЛ НА КАНАЛИЗАЦИЯ ЗА ТЕХНОЛОГИЧНИ ВОДИ – от РШ–Б12 до РШ–Б17

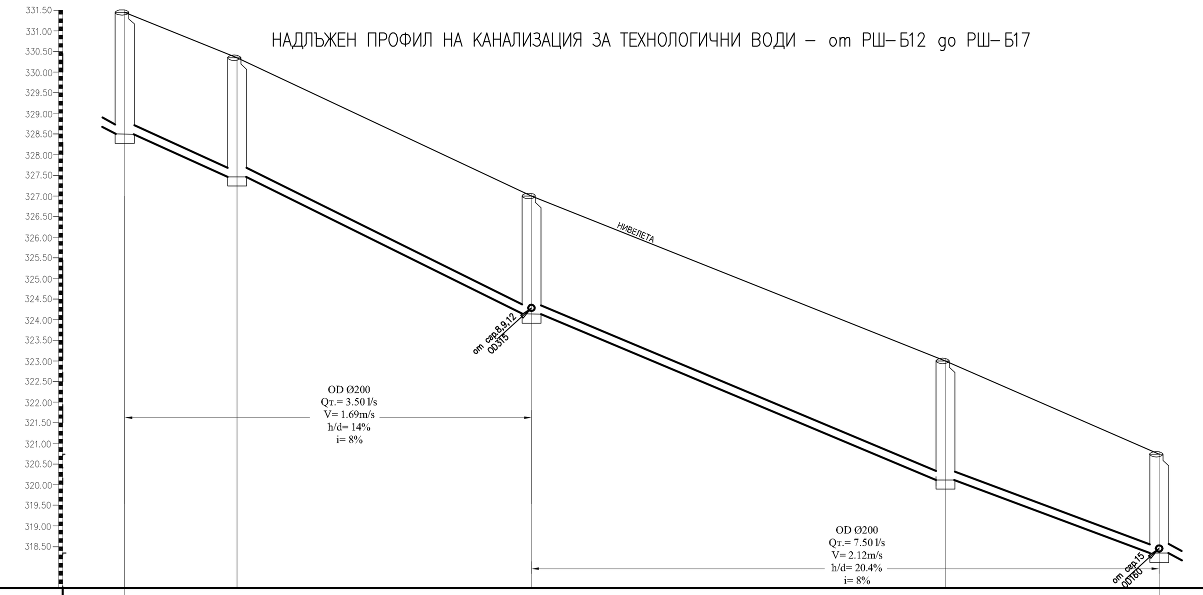

МАЩАБ: хоризонтален 1:500, верикален 1:100

	РШ–Б12	РШ–Б13	РШ–Б15	РШ–Б16	РШ–Б17
Вид и диаметър на тръбите	Pragma SN 8; OD200				
категория на почвата / наклон					8%
дължина	120.40m				
Дълбочини от нивелета	2.96	2.86	2.46	2.58	2.54
Дълбочини от терен					
коти нивелета	331.45	330.34	327.00	323.00	321.92
коти терен					
коти дъно канал	328.49	327.48	324.54	320.42	319.38
разстояния(М) частични		12.60	36.70	51.50	25.90
разстояния(М) общи	0	12.60	49.30	94.50	120.40

НАДЛЪЖЕН ПРОФИЛ НА КАНАЛИЗАЦИЯ ЗА ТЕХНОЛОГИЧНИ ВОДИ – от РШ–Б17 до РШ–Б20

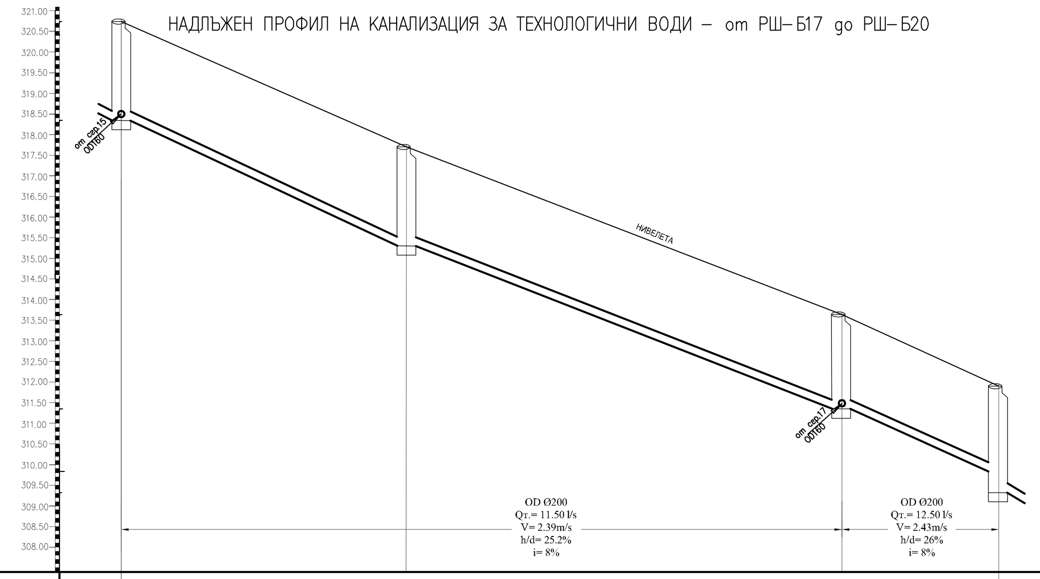

МАЩАБ: хоризонтален 1:500, верикален 1:100

	РШ–Б17	РШ–Б18	РШ–Б19	РШ–Б20
Вид и диаметър на тръбите	Pragma SN 8; OD200			
категория на почвата / наклон				8%
дължина	106.30m			
Дълбочини от нивелета	2.54	2.32	2.29	3.29 / 2.75
Дълбочини от терен				
коти нивелета	321.92	317.90	313.64	311.87
коти терен				
коти дъно канал	319.38	315.58	311.35	308.58 / 309.12
разстояния(М) частични		34.50	52.80	19.00
разстояния(М) общи	0	34.50	87.30	106.30

НАДЛЪЖЕН ПРОФИЛ НА КАНАЛИЗАЦИЯ ЗА ТЕХНОЛОГИЧНИ ВОДИ – от РШ–Б20 до РШ–Б25

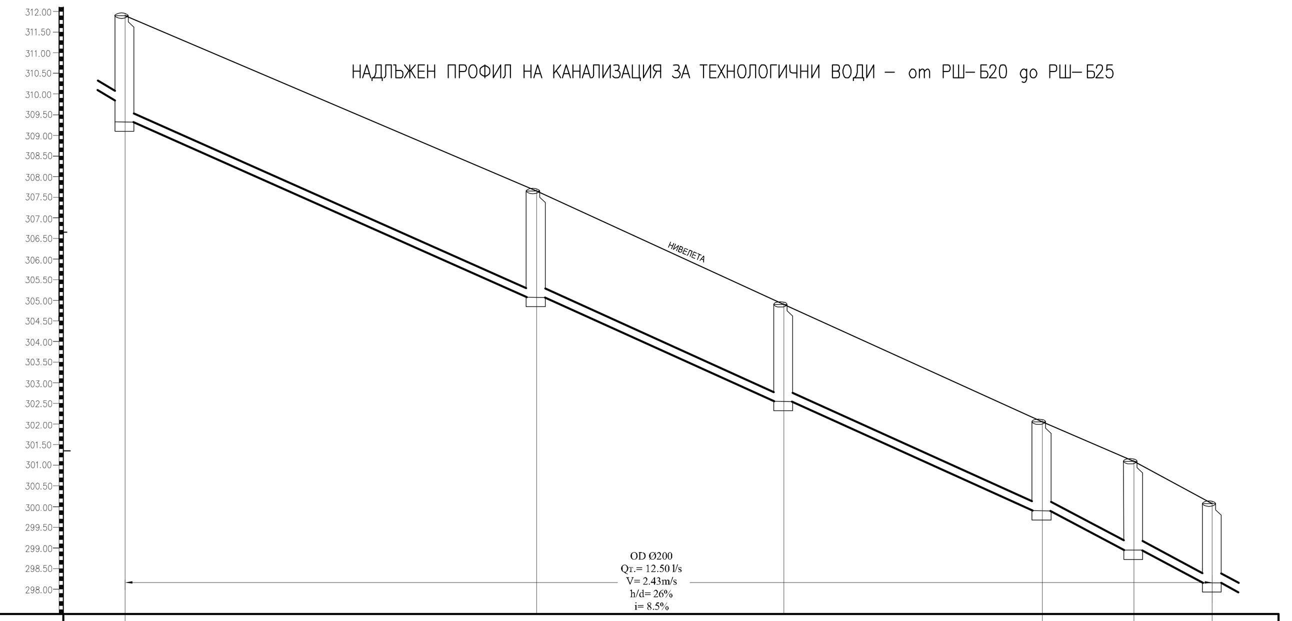

МАЩАБ: хоризонтален 1:500, верикален 1:100

	РШ–Б20	РШ–Б21	РШ–Б22	РШ–Б23	РШ–Б24	РШ–Б25
Вид и диаметър на тръбите	Pragma SN 8; OD200					
категория на почвата / наклон						8.5%
дължина	132.00m					
Дълбочини от нивелета	3.29 / 2.75	2.55	2.35	2.16	2.15	1.92
Дълбочини от терен						
коти нивелета	311.87	307.65	304.90	302.05	301.10	300.07
коти терен						
коти дъно канал	308.58 / 309.12	305.10	302.55	299.89	298.95	298.15
разстояния(М) частични		49.70	30.00	31.30	11.10	9.90
разстояния(М) общи	0	49.70	79.70	111.00	122.10	132.00

НАДЛЪЖЕН ПРОФИЛ НА КАНАЛИЗАЦИЯ ЗА ТЕХНОЛОГИЧНИ ВОДИ – от РШ–Д25 до РШ–30

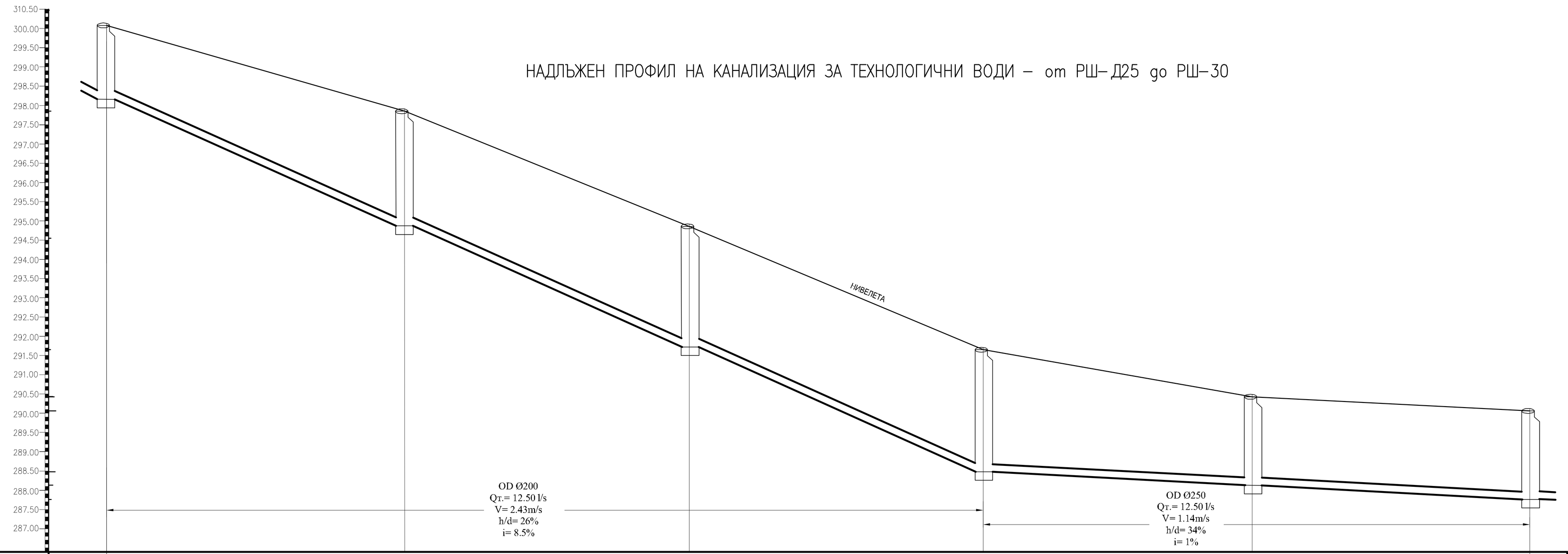

МАЩАБ: хоризонтален 1:500, верикален 1:100

	РШ–Б25	РШ–Б26	РШ–Б27	РШ–Б28	РШ–Б29	РШ–Б30
Вид и диаметър на тръбите	Pragma SN 8; OD200					
категория на почвата / наклон				8.5%		1%
дължина	114.00m			71.20m		
Дълбочини от нивелета	1.92	2.98	2.83	3.17	2.30	2.30
Дълбочини от терен						
коти нивелета	300.07	297.85	294.55	291.65	290.43	290.06
коти терен						
коти дъно канал	298.15	294.87	291.72	288.48	288.13	287.76
разстояния(М) частични		38.80	37.00	38.20	35.00	36.20
разстояния(М) общи	0	38.80	75.80	114.00	149.00	185.20

НАДЛЪЖЕН ПРОФИЛ НА КАНАЛИЗАЦИЯ ЗА ТЕХНОЛОГИЧНИ ВОДИ – от РШ–Д30 до КПС

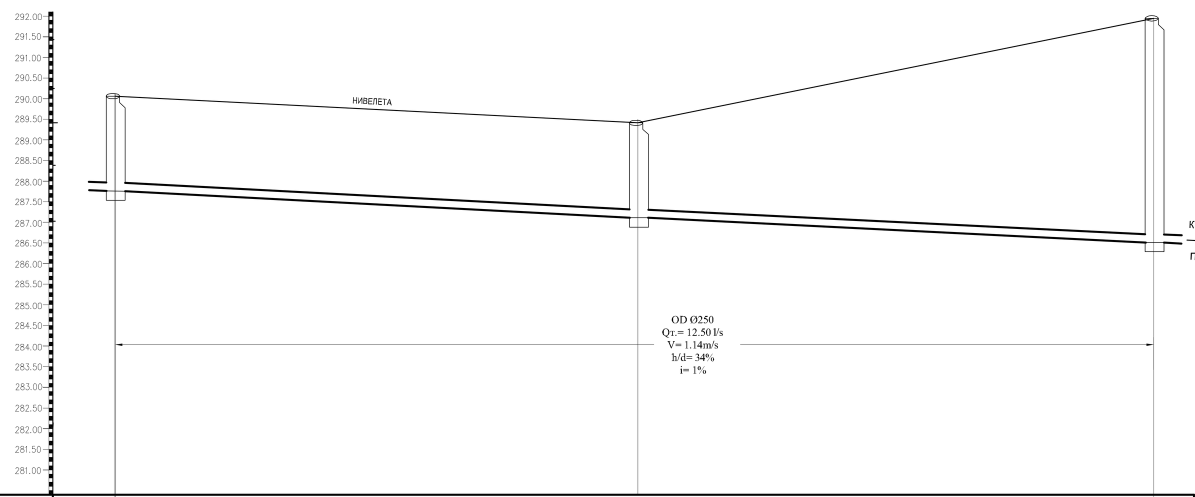

към РЕТЕНЗИОННЕН РЕЗЕРВОАР по друг проект

МАЩАБ: хоризонтален 1:500, верикален 1:100

	РШ–Б30	РШ–Б31	РШ–КПС
Вид и диаметър на тръбите	Pragma SN 8; OD200		
категория на почвата / наклон			1%
дължина	108.40m		
Дълбочини от нивелета	2.30	2.30	2.31
Дълбочини от терен			
коти нивелета	290.06	289.41	292.15
коти терен			
коти дъно канал	287.76	287.11	286.68
разстояния(М) частични		66.20	42.20
разстояния(М) общи	185.20	66.20	108.40

ОПЕРАТИВНА ПРОГРАМА ОКОЛНА СРЕДА 2007 - 2013 г.

„Регионална система за управление на отпадъците в регион Велико Търново"

Европейски съюз, Европейски фонд за регионално развитие

Решения за по-добър живот

ВЪЗЛОЖИТЕЛ: ОБЩИНА ВЕЛИКО ТЪРНОВО

Одобрил :

ИЗПЪЛНИТЕЛ : ДЗЗД "Еко Бау Търново 2014"

ОБЕКТ : „Регионална система за управление на отпадъците в регион Велико Търново "

ЧЕРТЕЖ : Надлъжен профил на битов и технологичен канал

Проектант по Част : ВК и пречистване на водите	Подпис	Проектантска правоспособност :
инж. Любка Босилкова		

СЪГЛАСУВАЛИ:

Части:	Проектанти	Подпис
Обща обяснит. записка	арх. Св. Рафаилов	
Генерален план	арх. Св. Рафаилов	
Инж. геология и хидрог.	инж. А. Лаков	
Геодезическа	инж. Н. Ненов	
Технологична	инж. К. Рангелов	
	инж. Георги Савов	
	инж. Н.Симиджиева	
	инж. Погач Георги	
Земна основа	инж. А. Лаков	
Инсталации и мрежи на техническата инфраструктура /Пътна/	инж. Т.Минева	
Хидротехническа	инж. Ив. Малинов	
Архитектура	арх. Св. Рафаилов	
Проект по организация и изпълнение на строителството	инж. Д. Златев	
Пожарна безопасност	инж. Пл. Димитров	
План за безоп. и здраве	инж. Ор. Първулов	
Мониторинг и контрол	арх. Св. Рафаилов	
Техническа рекултив.	инж. К. Рангелов	
Биологична рекултив.	ланд. арх. Т. Русева	
Сметна документация	инж. Д. Златев	
Конструктивна	инж. Ор. Първулов	
ОВиК	инж. Вл. Тунев	
Електро	инж. М. Попова	
Озеленяване	ланд. арх. Т. Русева	
Енергийна ефективност	инж. Вл.Тунев	
План за управление на строителните отпадъци	инж. Д. Златев	
Автоматизация	инж. К. Русев	

Фаза: Работен проект	Част: ВК и пречистване на водите
Мащаб: 1:100/1:500	Дата: 2014г.
Чертеж: 00_644	

Национална Стратегическа Референтна рамка 2007-2013

Проектът се финансира от Европейския фонд за регионално развитие и от Държавния бюджет на Република България чрез Оперативна програма "Околна среда 2007-2013 г."

http://ope.moew.government.bg/